أتحقق من فهمي

محيط الشكل المركب ومساحته

أتحقق من فهمي صفحة (115)

أحسب محيط الشكل المجاور.

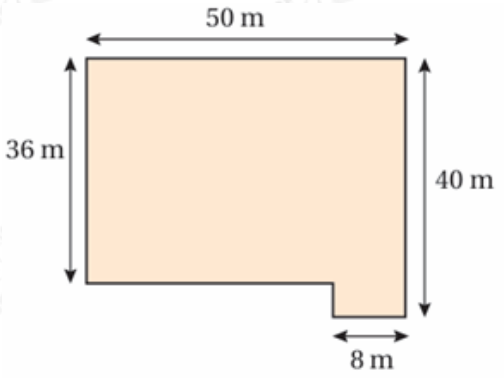

180 m

أتحقق من فهمي صفحة (117)

أجد مساحة الشكل المجاور بطريقتين مختلفتين.

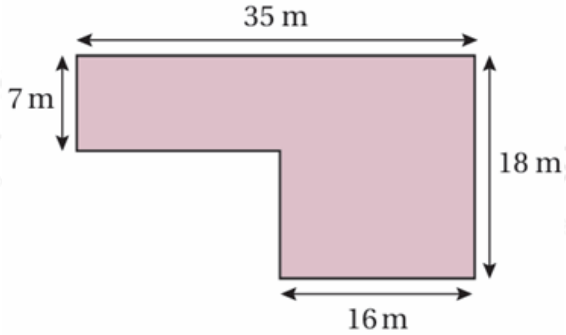

$133 + 288 = 421\ m^2$

$630 - 209 = 421\ m^2$